BHT Berliner Hochschule für Technik
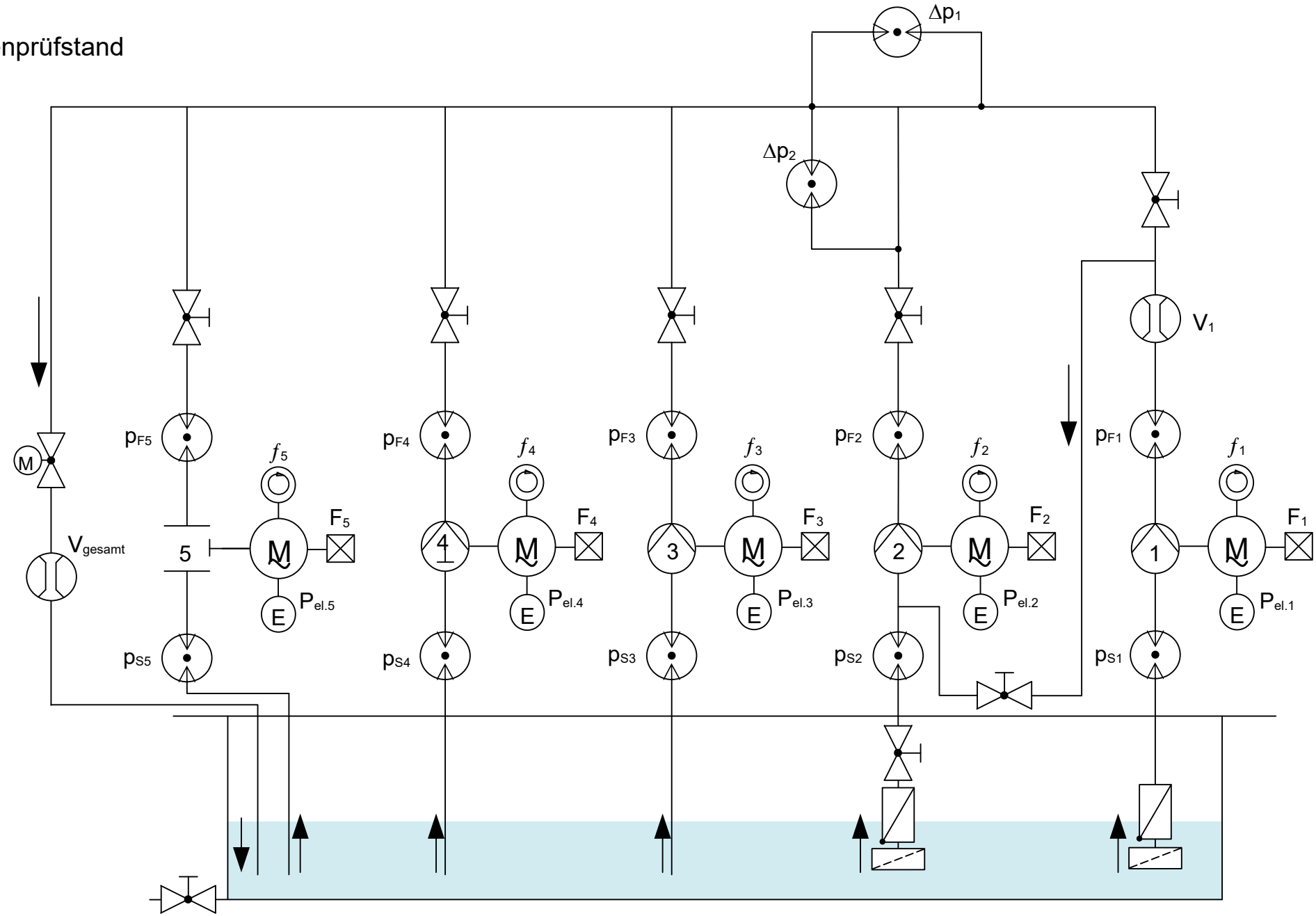
Pumpenprüfstand