BEUTH HOCHSCHULE FÜR TECHNIK BERLIN
University of Applied Sciences
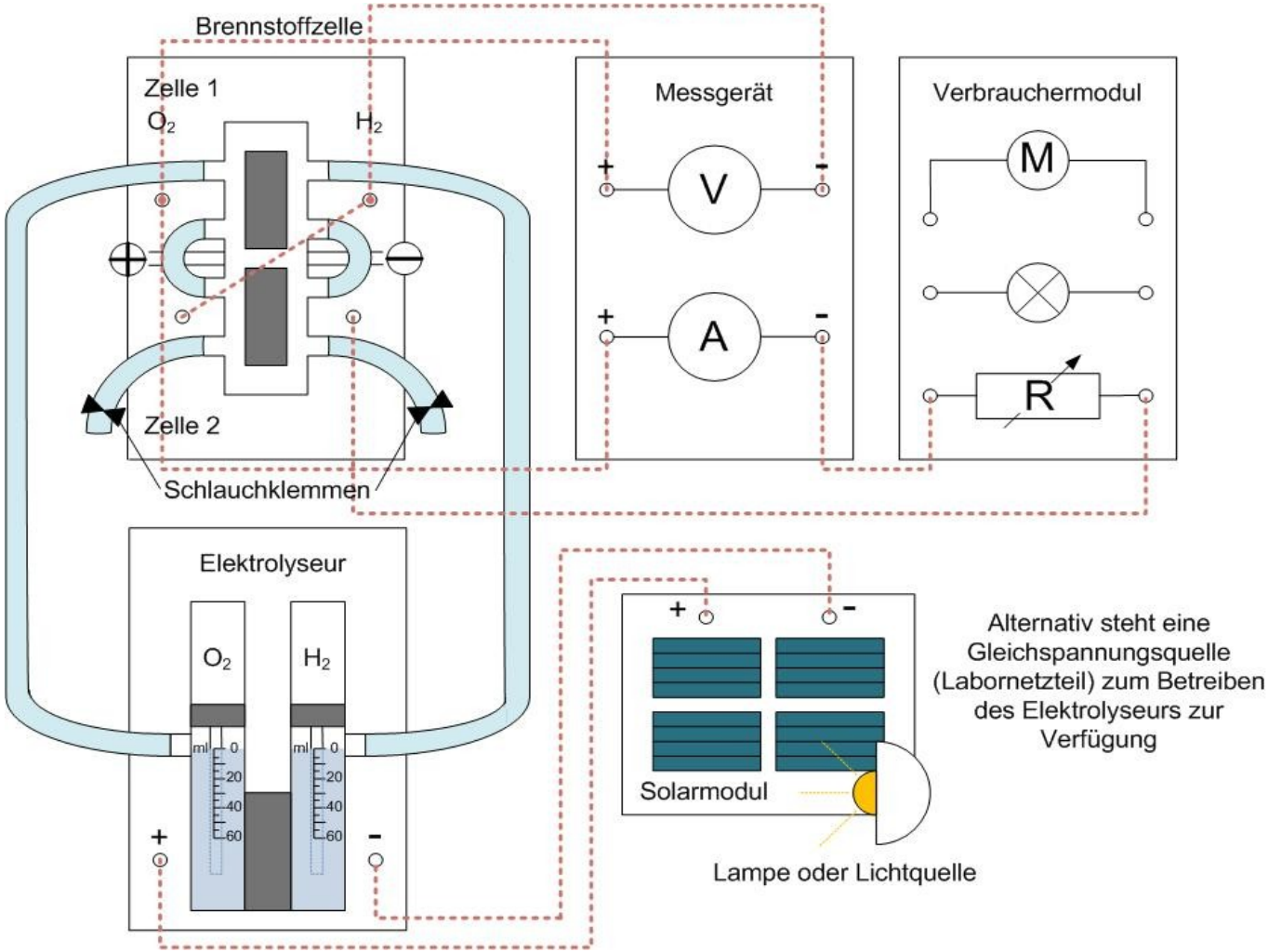
Geräteaufbau für den Wasserstoffbrennstoffzellenprüfstand (elektrisch in Reihe geschaltet)